【決勝トーナメント】

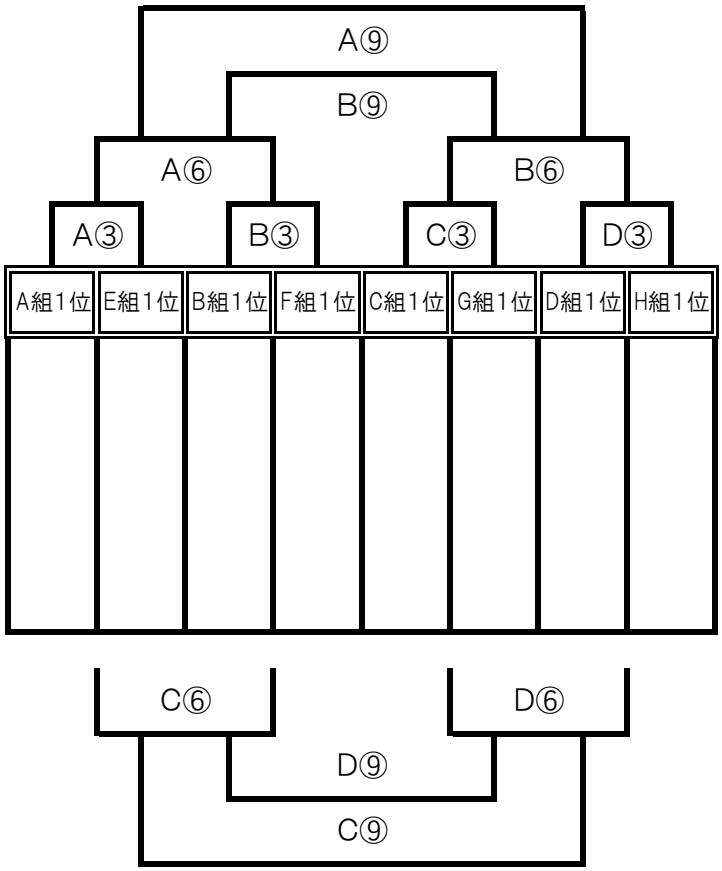

【2位トーナメント】

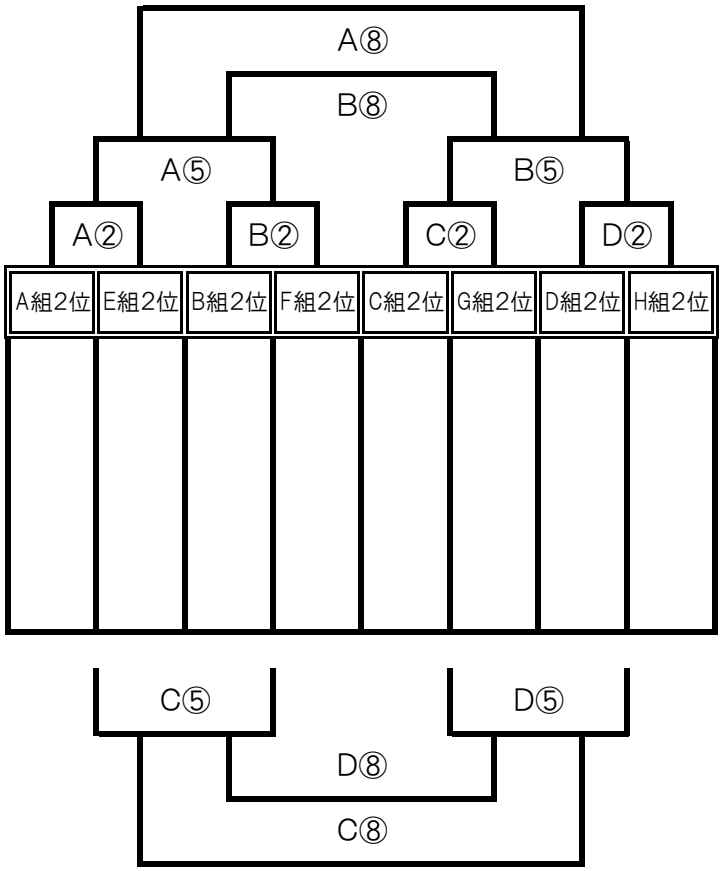

【3位トーナメント】

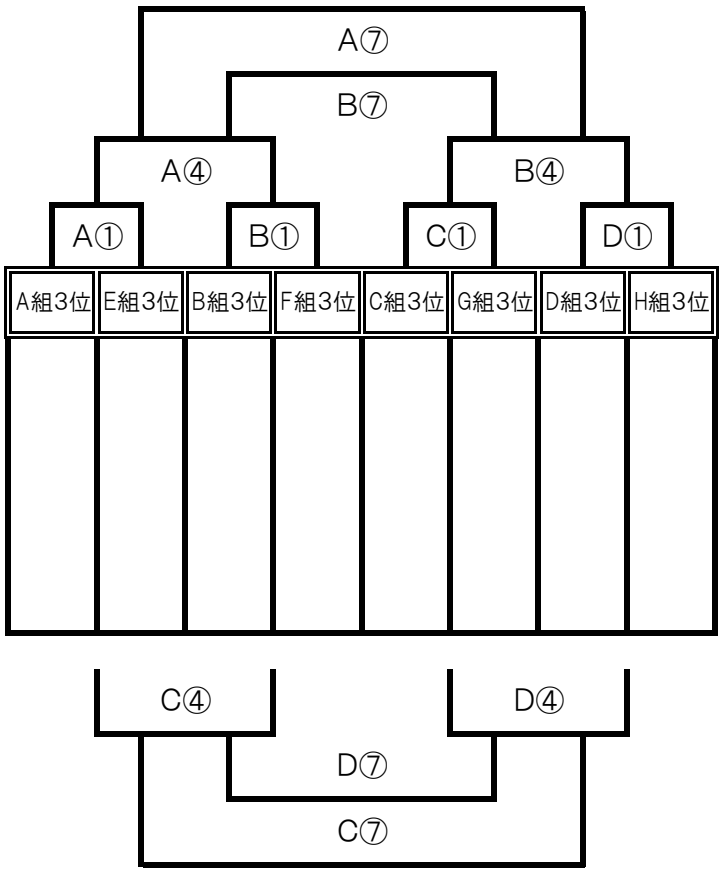
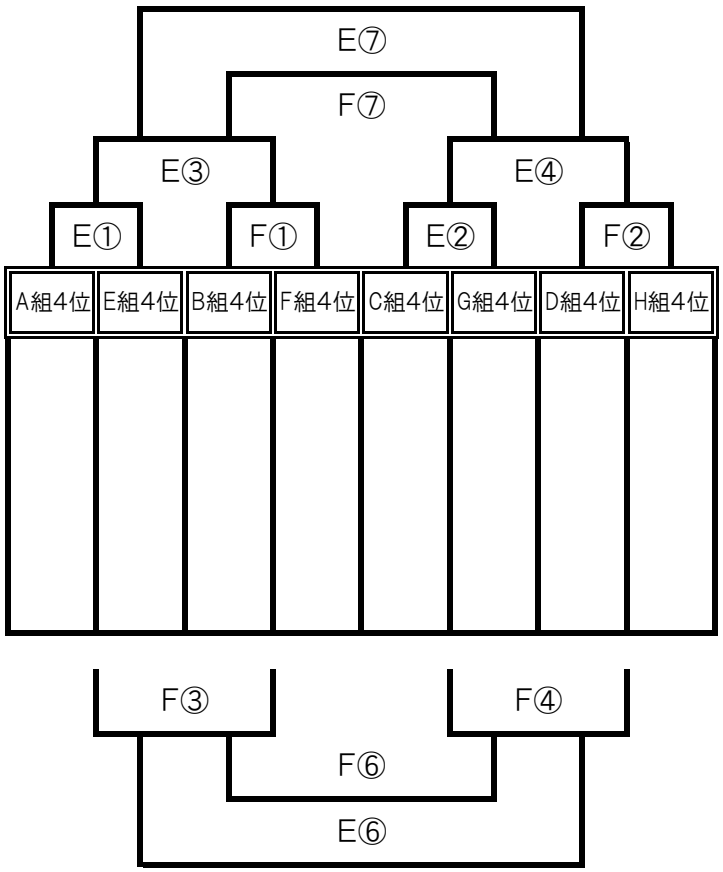
【4位トーナメント】